LINERGY
EMERGENCY LIGHTING
made in Italy

SPOT A LED DI EMERGENZA CON POSSIBILITA' DI MODO DI RIPOSO

SPOT LED FOR EMERGENCY LIGHTING WITH POSSIBILITY OF REST MODE

VIALED IP65 WIRELESS
SPY SYSTEM WIRELESS

CE IP 20 DALL'ALTO
230 Vac - 50 Hz IP65 DAL BASSO

CARATTERISTICHE GENERALI:
- Led spia presenza rete e ricarica della batteria.
- Funzionamento con batterie al Li-FePO4.
- Dispositivo di protezione contro la scarica eccessiva della batteria.
- Prodotto conforme alle normative europee EN 61347-2-7
- Il dispositivo di ricarica caricherà in modo normale dopo la prova par.22.3

Apparecchio con luce led bianca, Gruppo di Rischio 1 (EN62471-2)

CONNESSIONE E FISSAGGIO DELL'APPARECCHIO:
L'alimentatore è previsto unicamente per essere alimentato da batterie non associate a circuiti di ricarica a funzionamento continuo o intermittente. Il modulo di pilotaggio è stato disegnato in modo da impedire l'inversione della polarità della batteria, effettuare la connessione come mostrato nelle figure successive.

Utilizzare l'apparecchio solo per l'uso per il quale è stato costruito.
L'installazione e la manutenzione va effettuata da personale qualificato.

GENERAL CHARACTERISTICS: GB
- Indicator led for the presence of power supply and charge of battery.
- Operation with Li-FePO4 batteries.
- Electronic protection device for excessive discharge of the battery.
- Device conform to rules EN 61347-2-7
- The racharge device will charge in the normal way after the test par.22.3

White led device, Risk Group 1 (EN62471-2)

CONNECTION AND FIXING OF THE DEVICE: The plastic case of the module is designed to avoid the polarity inversion of the battery, connect the battery as shown in subseguent pictrures.
The device is provided only to be supplied with batteries not associated to recharge circuits with intermittent or continuous operation.

Use the device only for the intended use.
Installation e maintenance must be done by qualified personnel.

Le caratteristiche degli articoli e dei dati tecnici possono subire variazioni senza preavviso ed obbligo di comunicazione per le ns.esigenze di fabbricazione e per il miglioramento degli apparecchi.

The characteristics of the articles and the technical data contained in this paper can be modified without notice according to our exigency.

CARATTERISTICHE TECNICHE
TECHNICAL CHARACTERISTICS

ALIMENTAZIONE/ *POWER SUPPLY*	230Vac - 50Hz
MASSIMA POTENZA ASSORBITA/ MAX POWER ABSORPTION	7,9W
TEMPERATURA DI FUNZIONAMENTO/ *OPERATING TEMPERATURE*	0÷40°C
SEZIONE DEL FILO PER COLLEGAM. / *WIRE SECTION (mm)²*	0,5÷1 ☐
ISOLAMENTO TRA ALIMENTAZIONE E BATTERIA	Doppio isolamento
INSULATION BETWEEN POWER SUPPLY AND THE BATTERY	Double Insulation
TEMPO DI RICARICA / *CHARGING TIME*	12h
GRADO DI PROTEZIONE / *IP PROTECTION DEGREE*	IP20(modulo) / IP 65(faretto)
FREQUENZA DI LAVORO (WIRELESS)	868Mhz
TRANSMIT OUTPUT POWER	25 mW with 2.1 dBi antenna

Modelli VIALED HIGH WIRELESS con ghiera metallica di colore Grigio
Models VIALED HIGH WIRELESS with grey metal plate

MODELLI *SE-NM* *CODE*	MODELLI *SA-M* *CODE*	AUTONOMIA *DURATION*	*FLUSSO* *FLUX (lm)* *SE-NM* *SA-M*	BATTERIA *BATTERY*
VA03F20EGRW	VA03F20AGRW	2h	580 - 580	LiFePO4 6,4V1,5Ah
VA03F30EGRW	VA03F30AGRW	3h	580 - 580	LiFePO4 6,4V3Ah

Modelli VIALED EVO WIRELESS con ghiera metallica di colore Bianco
Models VIALED EVO WIRELESS with white metal led spot

MODELLI *SE-NM* *CODE*	MODELLI *SA-M* *CODE*	AUTONOMIA *DURATION*	*FLUSSO* *FLUX (lm)* *SE-NM* *SA-M*	BATTERIA *BATTERY*
VA03F20EBRW	VA03F20ABRW	2h	580 - 580	LiFePO4 6,4V1,5Ah
VA03F30EBRW	VA03F30ABRW	3h	580 - 580	LiFePO4 6,4V3Ah

ATTENZIONE
La sorgente luminosa a LED non è sostituibile.
WARNING
LED source is not replaceable.

	LENTE SIMMETRICA *SYMMETRIC LENS*	*LENTE ASIMMETRICA* *ASYMMETRIC LENS*
VIALED IP65	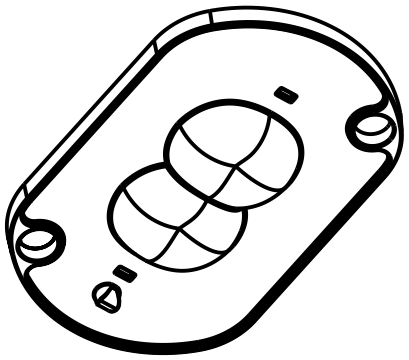	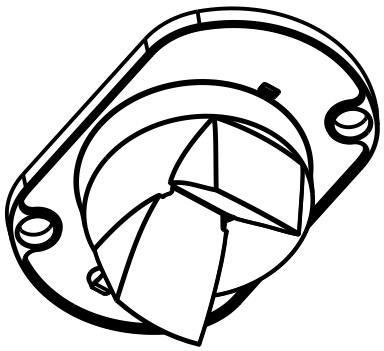

INSTALLATIONE / INSTALLATION

1. Estrarre il prodotto dall'imballo/*Remove the product from the packaging*

2. Aprire il faretto rimuovendo le quattro viti di chiusura/*open it by removing the four screws*

3. Montare la lente fornita all'interno della confezione. *Fit the lens supplied inside the package*

Fig.2

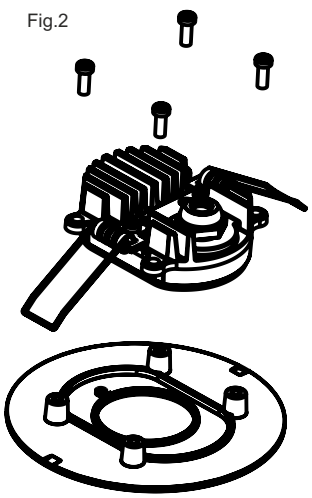

Fig.3

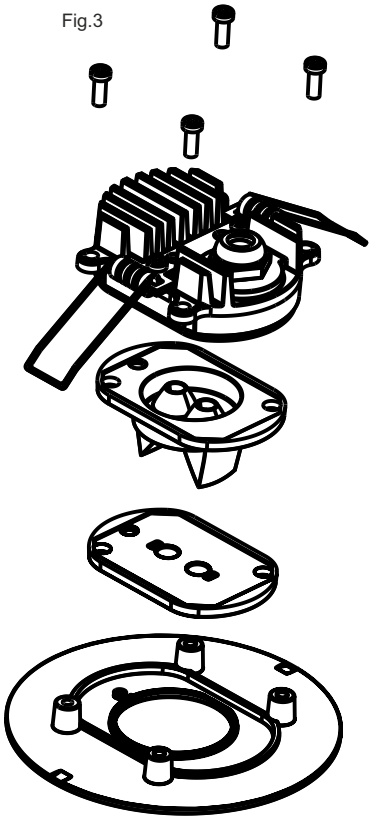

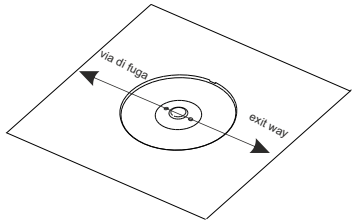

Disporre il Vialed nella giusta direzione per assicurare la corretta illuminazione della via di fuga

Place the vialed spot with the proper orientation in order to ensure that the exit path is correctly enlighted

4. Chiudere il faretto tenendo conto che il led di segnalazione deve coincidere con il guidaluce. *Close the spotlight, the signaling LED must coincide with the light guide.*

5. Posizionare le viti. Avvitare a croce senza serrare. *Position the screws. Screw on the cross without tightening*

6. Una volta posizionate le quattro viti serrare / *Once the four screws are positioned, tighten*

7. Aprire i tappi del driver / *Open the driver caps*

8. Effettuare cablaggio rete come illustrato negli schemi di collegamento / *Make connections as shown in the connection diagrams.*

9. Chiudere tappi del driver / *Close the driver caps.*

10. Installare il prodotto su controsoffitto / *Install the product on a false ceiling.*

Fig.4

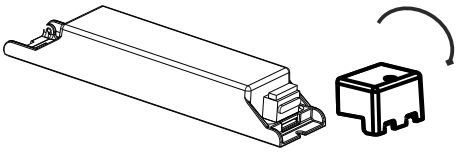

INSTALLAZIONE DEL PRODOTTO SU CONTROSOFFITTO
INSTALLATION OF THE PRODUCT

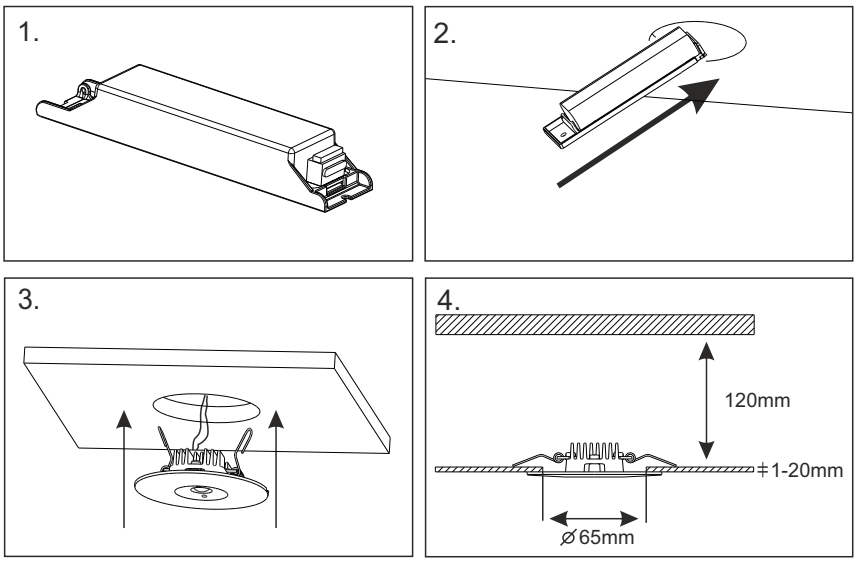

SCHEMI DI COLLEGAMENTO / WIRING DIAGRAMS

SA - MANTAINED

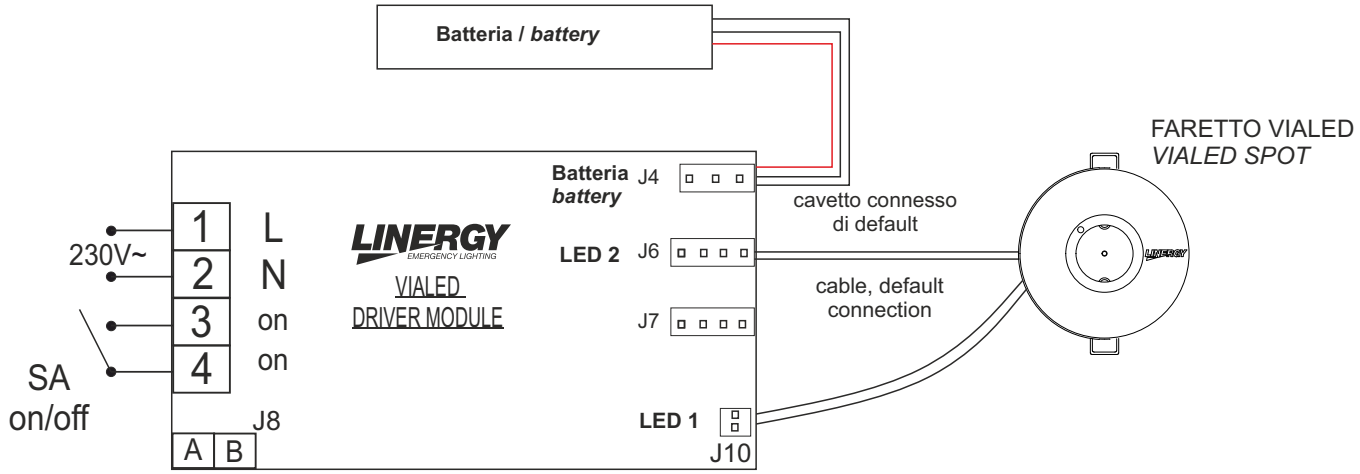

SE - NOT MANTAINED

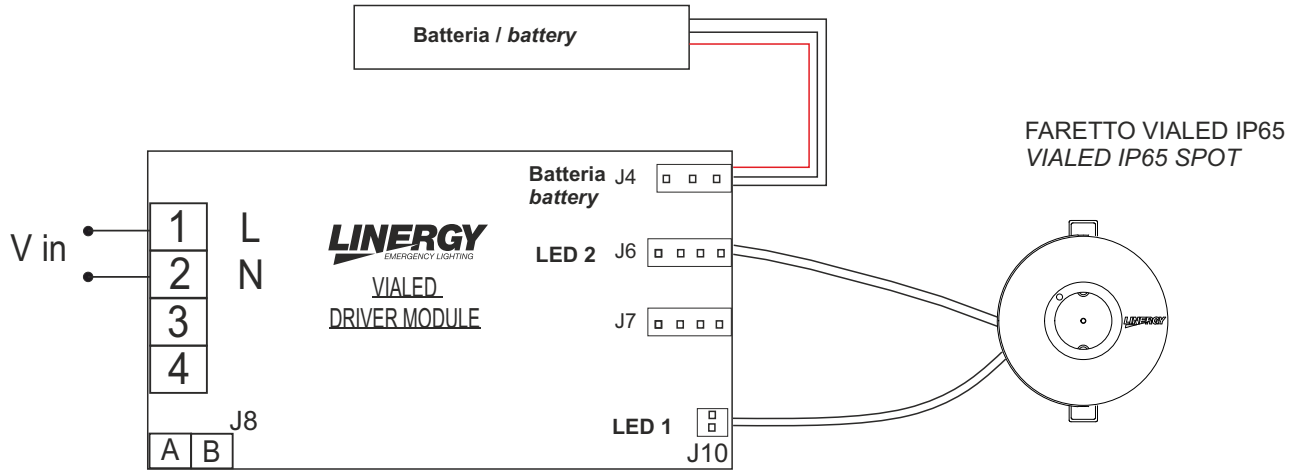

FUNZIONAMENTO WIRELESS - *WIRELESS OPERATION*

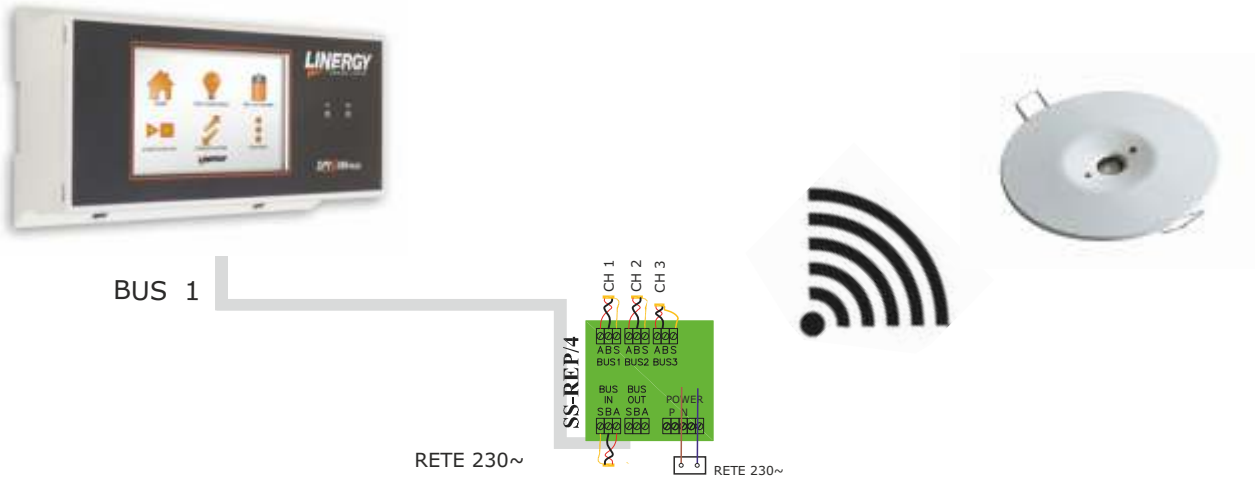

LUNGHEZZA MAX 20m TRA APPARECCHI CONTIGUI

LENGHT MAX 20m BETWEEN CONTIGUOS FITTINGS

- Centralizzati Spy System Wireless / Centralized Spy System Wireless

SCHEMA A BLOCCHI ESEMPIO COLLEGAMENTO IMPIANTO CENTRALIZZATO
BLOCK DIAGRAM CONNECTION FOR CENTRALIZED PLANT

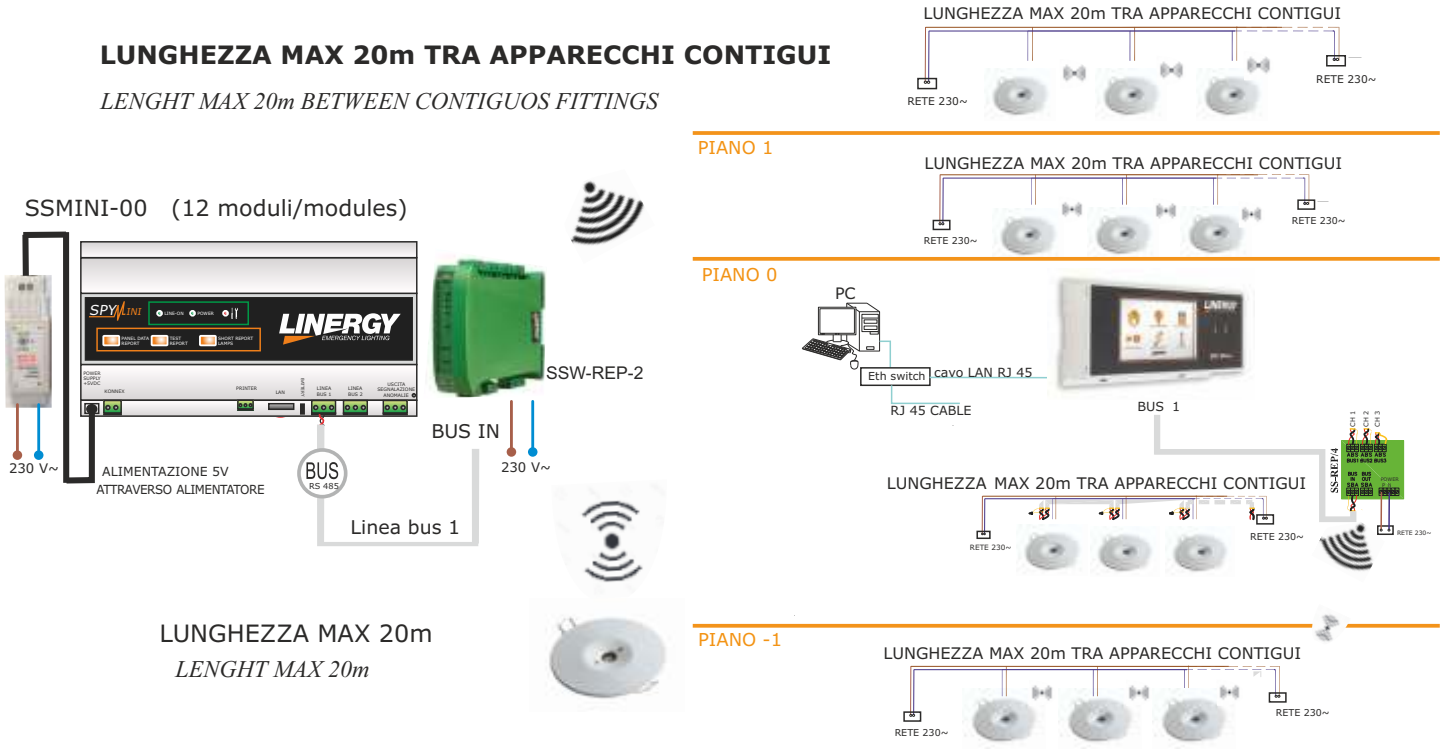

SEGNALAZIONI LED / *LED SIGNALLING*	SIGNIFICATO / *LED MEANING*
VERDE ACCESO FISSO / GREEN ON, NOT FLASHING	PRESENZA RETE, NESSUNA ANOMALIA / *MAINS SUPPLY ON, NO WARNING*
VERDE LAMPEGGIANTE / *GREEN FLASHING*	TEST IN CORSO / *TEST IN PROGRESS*
ROSSO LAMPEGGIANTE LENTO / RED SLOW FLASHING	TEST DISABILITATI - LAMPADA INIBITA* / *TEST DISABLED - LUMINAIRE INHIBITED**
ROSSO LAMPEGGIANTE VELOCE / *RED SLOW FLASHING*	GUASTO BATTERIA / BATTERY FAULT
ROSSO ACCESO FISSO / *RED ON, NOT FLASHING*	LAMPADA GUASTA / *LUMINAIRE FAULT*

BATTERY STATUS

Led verde spento
in caso di batteria disconnessa

Green led OFF
in case of disconnected battery

CONDIZIONI DI GARANZIA / *WARRANTY CONDITION*

La garanzia sugli apparecchi di emergenza è di 5 anni dalla data di vendita. La garanzia decade se il prodotto è stato manomesso o riparato da personale *non autorizzato LINERGY.*

The warranty on the emergency luminaire is 5 years from the sales date.The warranty voids if the product has been mishandle or repaired by personnel not authorized by LINERGY.

Assistenza Tecnica on line
On line technical support
support@linergy.it

FUNZIONI DI TEST
- La lampada esegue due tipi di test temporizzati: il test funzionale e il test di autonomia. I test funzionale e di autonomia vengono effettuati automaticamente anche quando l'apparecchio non è collegato al sistema wireless.
Durante il tempo di attesa il led verde lampeggia per segnalare che la lampada sta aspettando di potere compiere i test.

Test funzionale: viene effettuato ogni 15 giorni e consiste nella accensione della sorgente luminosa per una durata di 20 secondi.
Test di autonomia: viene effettuato ogni 90 giorni e consiste nella completa scarica della batteria.

TEST FUNCTIONS
- The lamp performs two types of timed tests: the functional test and the autonomy test. Functional and autonomy tests are performed automatically even when the device is not connected to the wireless system.
During the waiting time the green LED flashes to indicate that the lamp is waiting to be able to perform the tests.

Functional test: *it is performed every 15 days and consists in turning on the light source for a duration of 20 seconds.*
Autonomy test: it is performed every 90 days and consists in the complete discharge of the battery.